INDICE	MODIFICATION	DATE	DESSINE	VERIFIE	APPROUVE

automatismes industriels
280, Bd Edouard Daladier
84 973 CARPENTRAS Cedex
Tel.: 04 90 60 05 68
Fax: 04 90 60 66 26

DESSINE: JMN

VERIFIE:

DATE DE CREATION:

AFFAIRE N°:

BORNE ELECTROTECHNIQUE TRIPHASE

Page de garde
Schéma Electrique

SCBT3000002A

0 / 18

CODE DE DESIGNATION DES COULEURS (NFC 04-201)

CODE	COULEUR	CODE	COULEUR
BK	NOIR	GY ou G7	GRIS
BN	BRUN (MARRON)	WH	BLANC
RD	ROUGE	PK	ROSE
OG	ORANGE	GD	OR
YE	JAUNE	TQ	TURQUOISE
GN	VERT	SR	ARGENT
BU	BLEU	GNYE	VERT ET JAUNE
VT	VIOLET(POURPRE)		

- Combinaison des couleurs pour un même élément: juxtaposer les codes dans l'ordre du tableau (RD/BU pour rouge et bleu).
- Combinaison des couleurs pour des éléments différents: séparer les codes par un signe + (RD+BU pour un câble comportant un fil rouge et un fil bleu).

CE DOCUMENT EST NOTRE PROPRIETE. IL EST REMIS A TITRE CONFIDENTIEL.
IL NE DOIT PAS ETRE REPRODUIT OU COMMUNIQUE A DES TIERS SANS NOTRE AUTORISATION ECRITE
Document réalisé avec SEE, logiciel du groupe IGE+XAO tel. (33) (0)5 62 74 36 36

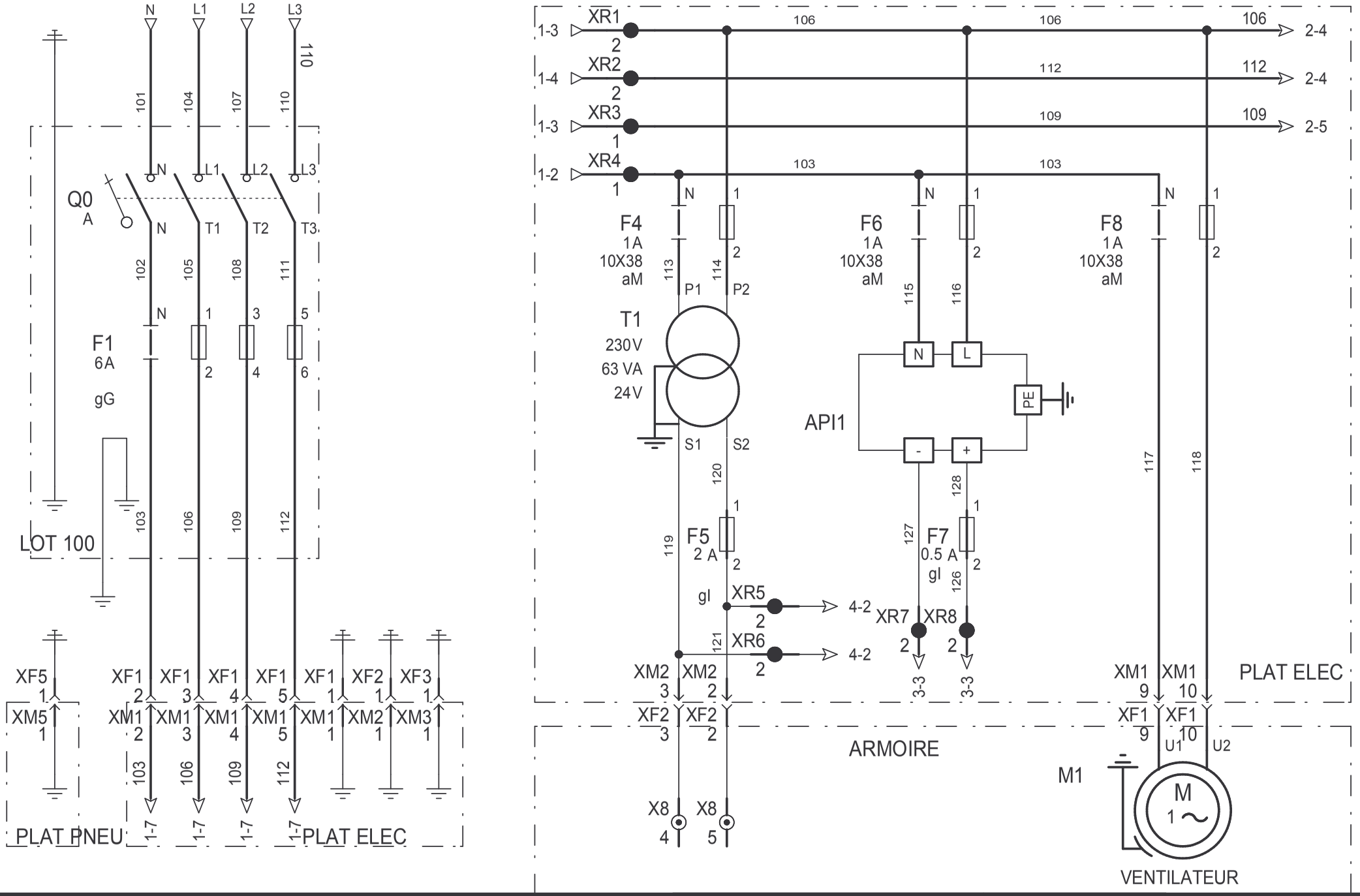

Etabli par: JMN	Date :	SCBT3000002A	
Modifications		Date	Etabli par

ERM automatismes industriels

FOLIO: 1 / 18

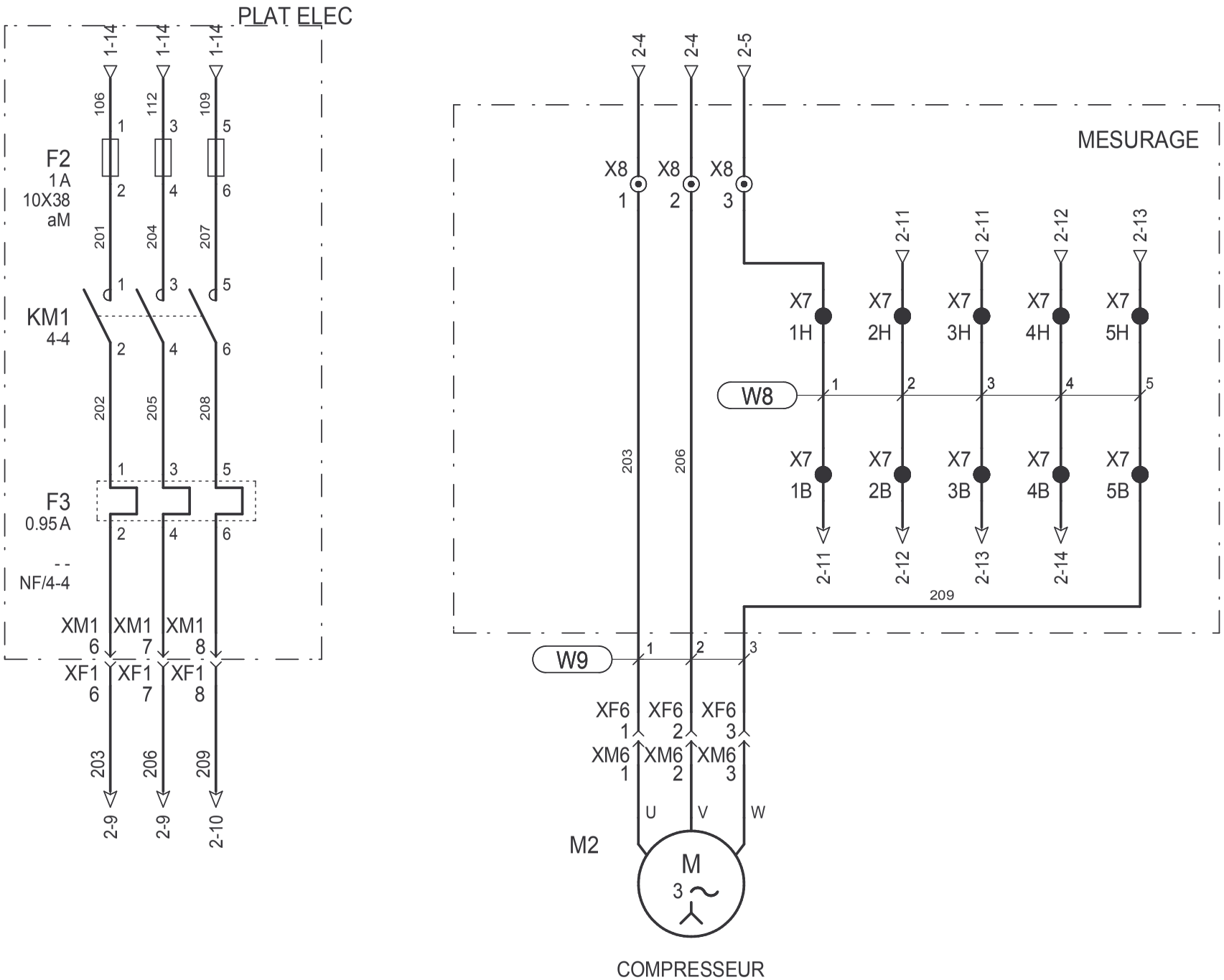

Etabli par: JMN	Date :	SCBT3000002A	
Modifications		Date	Etabli par

automatismes industriels

FOLIO: 2 / 18

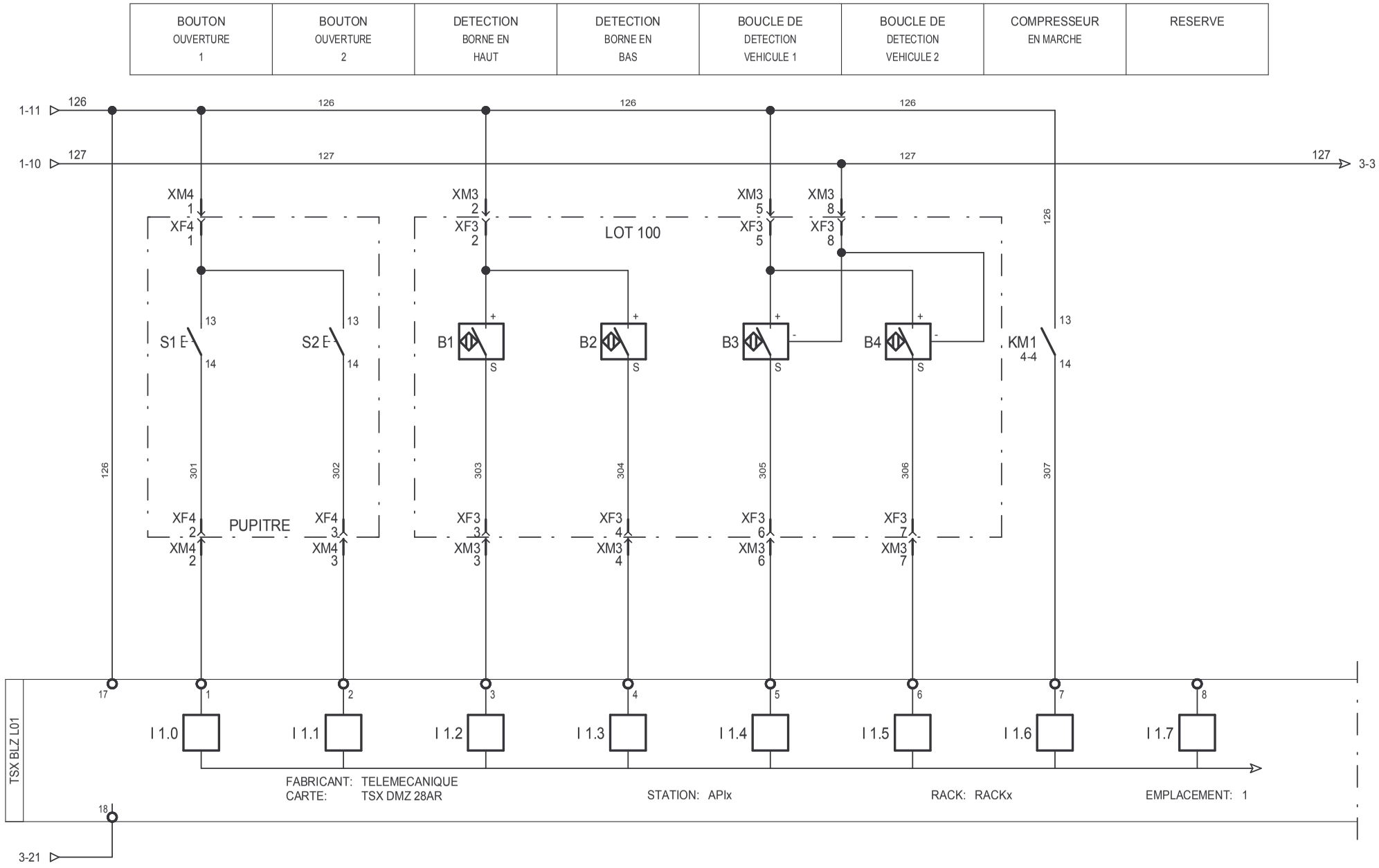

Etabli par: JMN	Date :	SCBT3000002A	
Modifications		Date	Etabli par

ERM automatismes industriels

FOLIO: 3 / 18

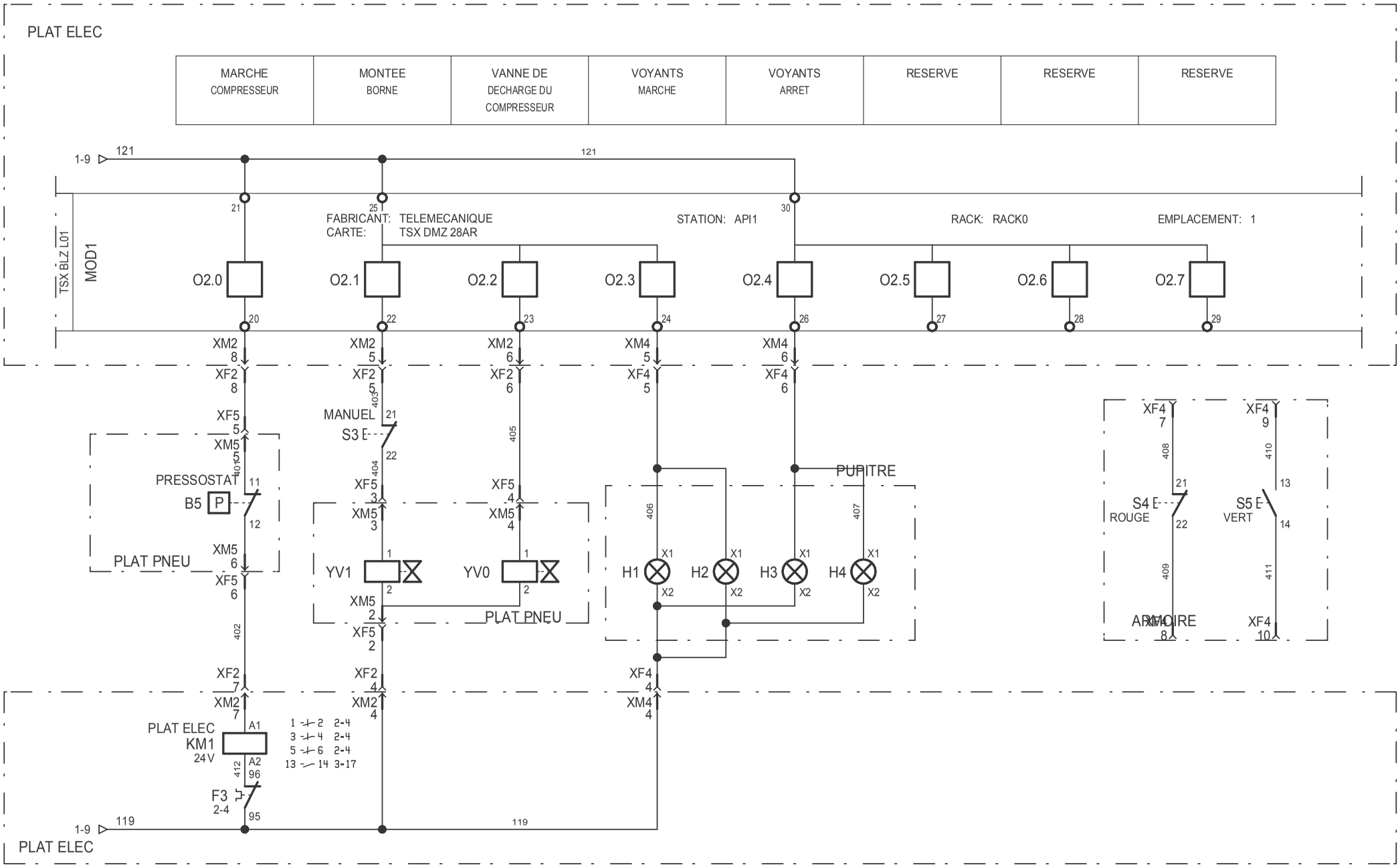

Etabli par: JMN	Date :	SCBT3000002A	
Modifications		Date	Etabli par

ERM automatismes industriels

FOLIO: 4 / 18

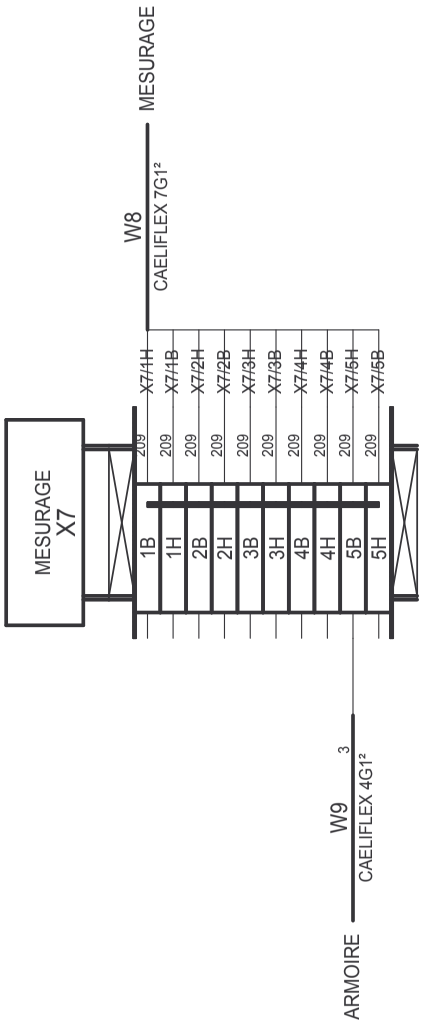

Etabli par: JMN	Date : 12/06/2003	SCBT3000002A	
Modifications		Date	Etabli par
		12/06/2003	

ERM automatismes industriels

FOLIO: 5 / 18

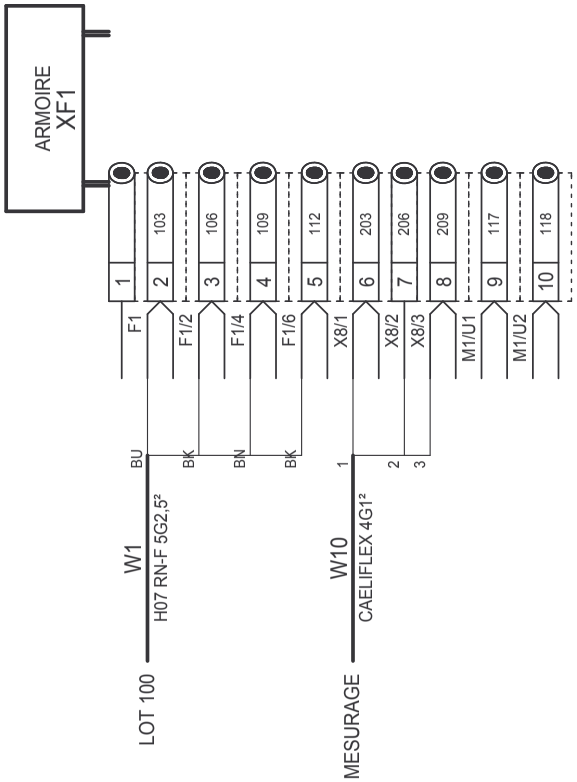

Etabli par: JMN	Date : 12/06/2003	SCBT3000002A	
Modifications		Date	Etabli par
		12/06/2003	

ERM automatismes industriels

FOLIO: 7 / 18

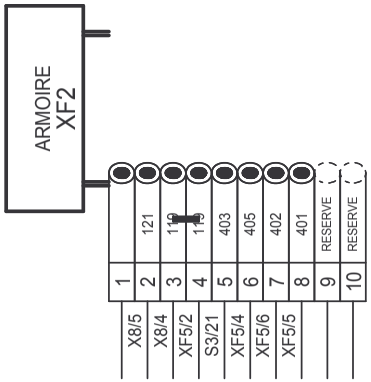

Etabli par: JMN	Date : 18/08/2003	SCBT3000002A	
Modifications		Date	Etabli par
		18/08/2003	

automatismes industriels

FOLIO: 8 / 18

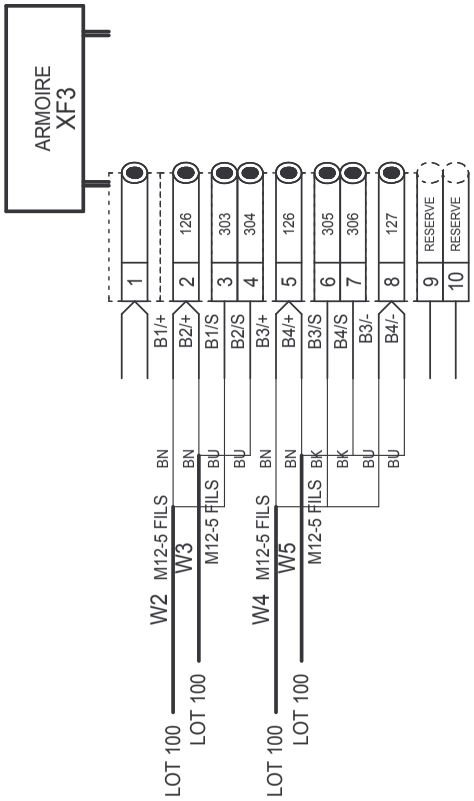

Etabli par: JMN	Date : 12/06/2003	SCBT3000002A	
Modifications		Date	Etabli par
		12/06/2003	

automatismes industriels

FOLIO: 9 / 18

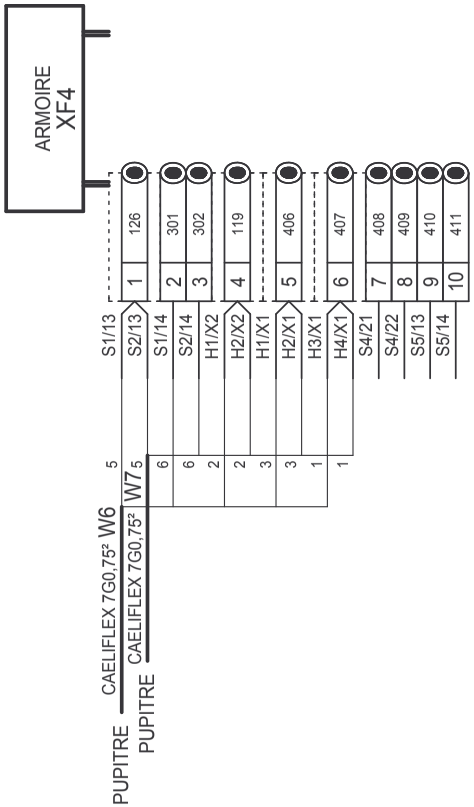

Etabli par: JMN	Date : 12/06/2003	SCBT3000002A	
Modifications		Date	Etabli par
		12/06/2003	

automatismes industriels

FOLIO: 10 / 18

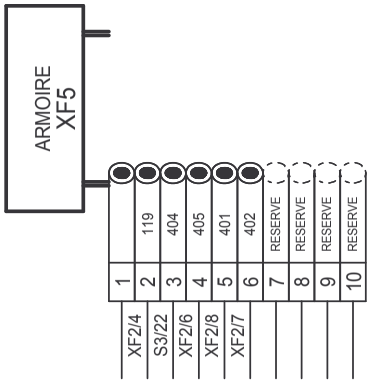

Etabli par: JMN	Date : 12/06/2003	SCBT3000002A	
Modifications		Date	Etabli par
		12/06/2003	

ERM automatismes industriels

FOLIO: 11 / 18

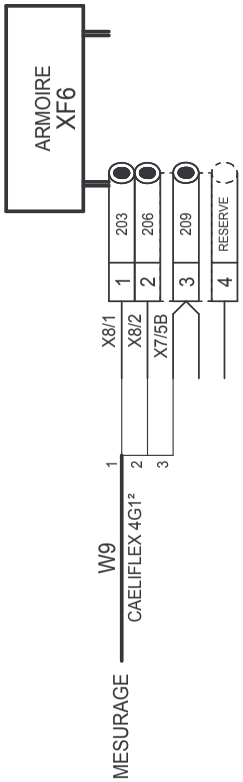

Etabli par: JMN	Date : 12/06/2003	SCBT3000002A	
Modifications		Date	Etabli par
		12/06/2003	

ERM automatismes industriels

FOLIO: 12 / 18

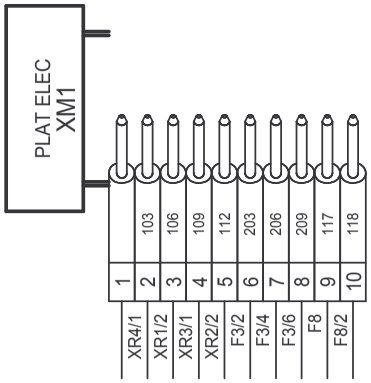

Etabli par: JMN	Date : 12/06/2003	SCBT3000002A	
Modifications		Date	Etabli par
		12/06/2003	

automatismes industriels

FOLIO: 13 / 18

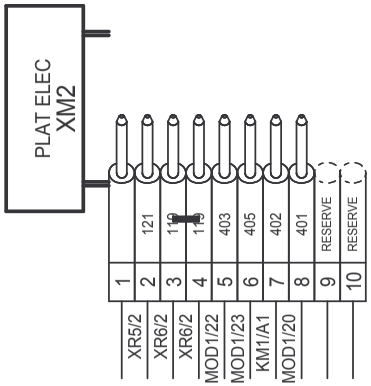

Etabli par: JMN	Date : 18/08/2003	SCBT3000002A	
Modifications		Date	Etabli par
		18/08/2003	

ERM automatismes industriels

FOLIO: 14 / 18

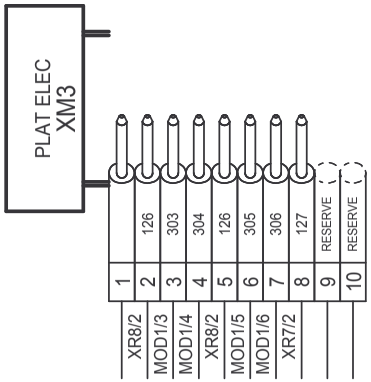

Etabli par: JMN	Date : 12/06/2003	SCBT3000002A
Modifications	Date	Etabli par
	12/06/2003	

automatismes industriels

FOLIO: 15 / 18

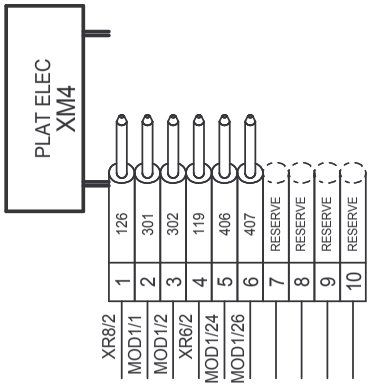

Etabli par: JMN	Date : 12/06/2003	SCBT3000002A
Modifications	Date	Etabli par
	12/06/2003	

automatismes industriels

FOLIO: 16 / 18

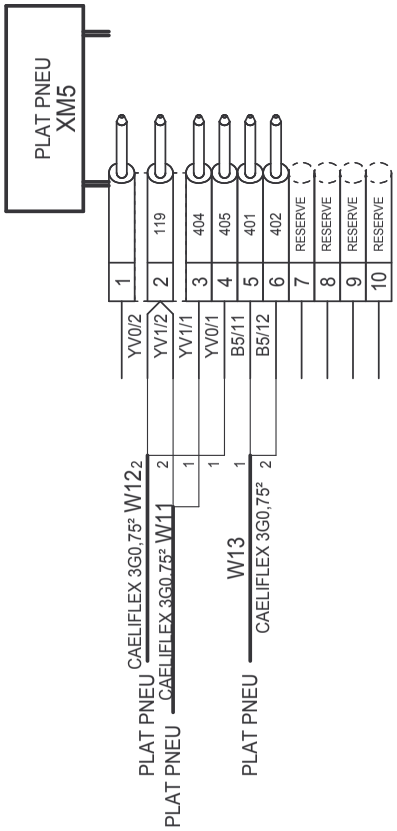

Etabli par: JMN	Date : 12/06/2003	SCBT3000002A	
Modifications		Date	Etabli par
		12/06/2003	

automatismes industriels

FOLIO: 17 / 18

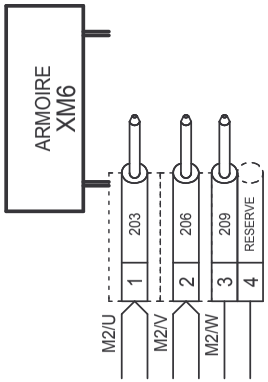

Etabli par: JMN	Date : 12/06/2003	SCBT3000002A	
Modifications		Date	Etabli par
		12/06/2003	

ERM automatismes industriels

FOLIO: 18 / 18

INDICE	MODIFICATION	DATE	DESSINE	VERIFIE	APPROUVE

automatismes industriels
280, Bd Edouard Daladier
84 973 CARPENTRAS Cedex
Tel.: 04 90 60 05 68
Fax: 04 90 60 66 26

DESSINE: JMN

VERIFIE:

DATE DE CREATION:

AFFAIRE N°:

Page de garde
Schéma Electrique

SCBT3000002A

0 / 2

CE DOCUMENT EST NOTRE PROPRIETE. IL EST REMIS A TITRE CONFIDENTIEL.
IL NE DOIT PAS ETRE REPRODUIT OU COMMUNIQUE A DES TIERS SANS NOTRE AUTORISATION ECRITE
Document réalisé avec SEE, logiciel du groupe IGE+XAO tel. (33) (0)5 62 74 36 36

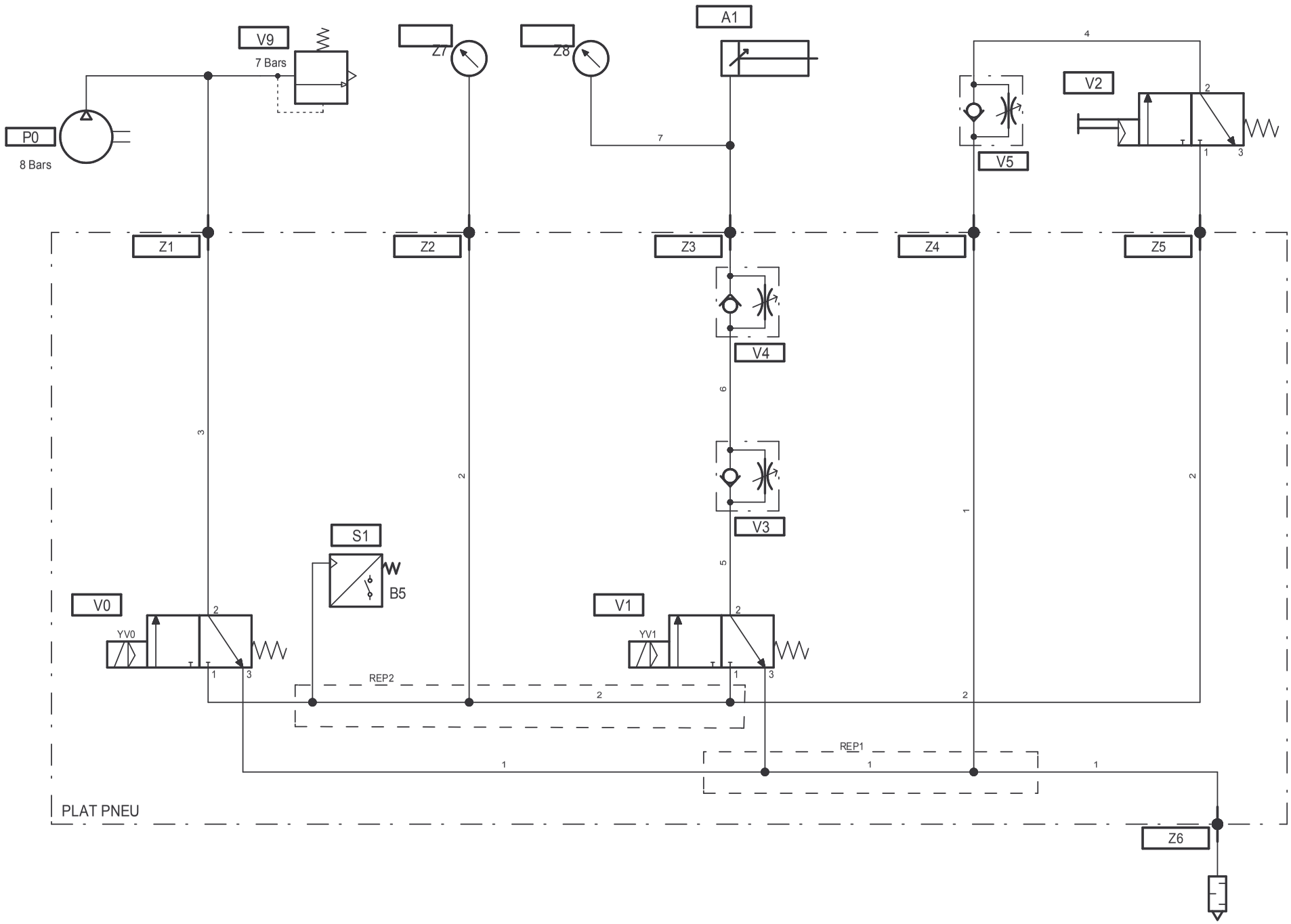

Etabli par: JMN	Date :	SCBT3000002A	
Modifications		Date	Etabli par

automatismes industriels

FOLIO: 1 / 2